План

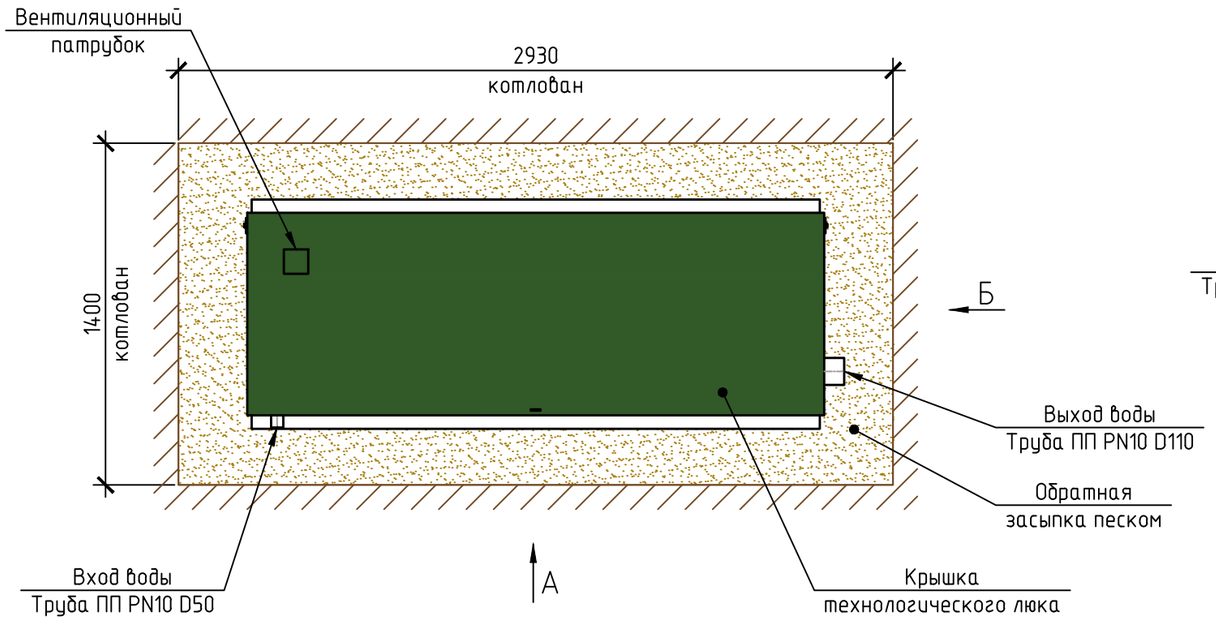

Вид Б

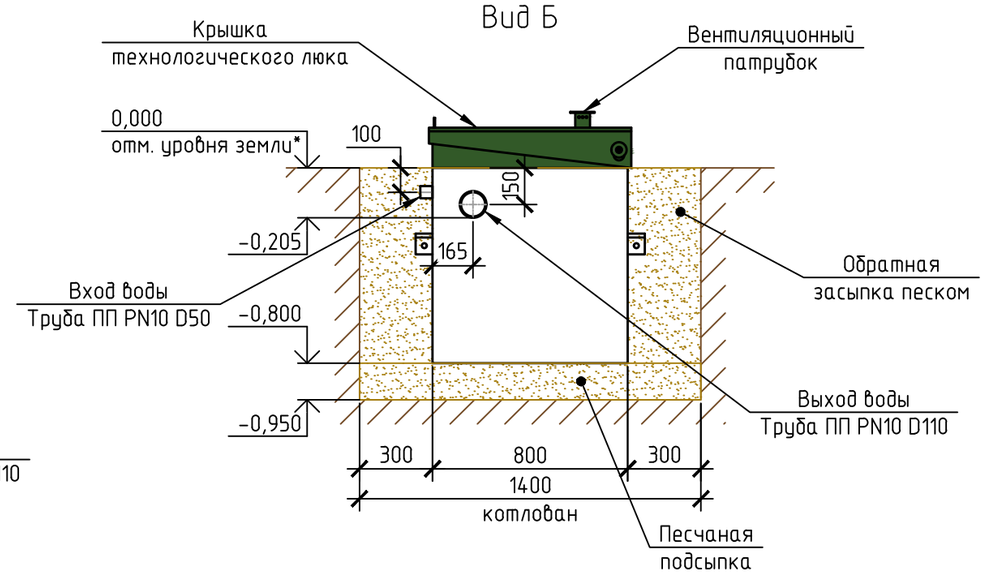

План-схема

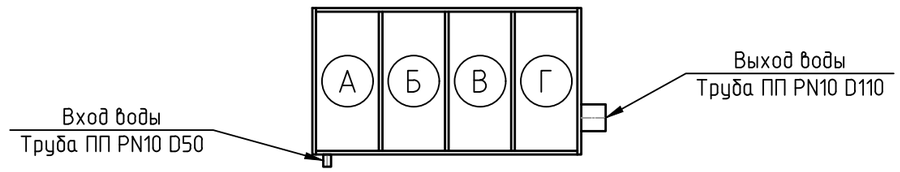

Вид А

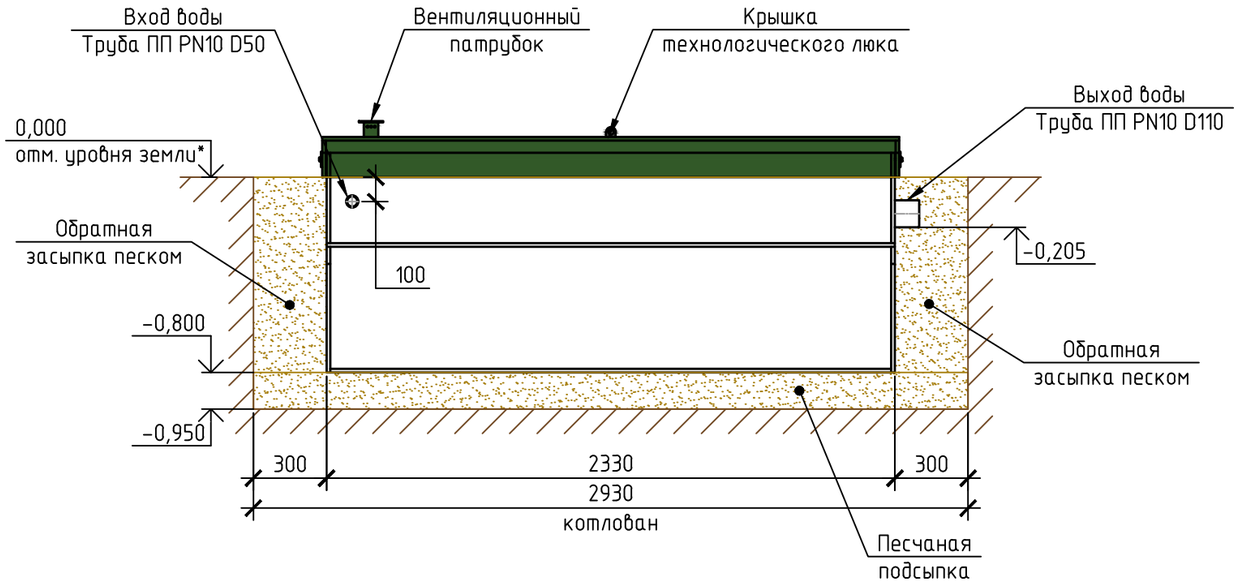

Секция А – Секция бактерицидной УФ установки и компрессора; Секция Б – Секция механической и анаэробной биологической очистки воды (анаэробный реактор с закрепленной микрофлорой); Секция В – Секция аэробной биологической очистки с плавающей загрузкой; Секция Г – Секция физико-химической очистки воды (цеолитовая загрузка).

Монтажные и земляные работы проводить согласно СП 129.13330.2011 "Наружные сети и сооружения водоснабжения и канализации".

ПРИ МОНТАЖЕ ОБРАТИТЬ ОСОБОЕ ВНИМАНИЕ:

Разработку котлована производить при условии соблюдения правил техники безопасности проведения земляных работ, с соблюдением требований действующей нормативной документации. Монтаж станции производить на песчаную подсыпку, станцию не подвергать ударам, обсыпку производить вместе с заливкой одновременно для компенсации внутреннего и внешнего давления.

Примечание:

*При определении отметки уровня земли предусмотреть будущее благоустройство участка, возможные ландшафтные работы (которые могут привести к изменению отметки уровня земли).

**Производитель оставляет за собой право вносить изменения в конструкцию установок и состав их комплектующих, без нарушения функциональности. Все изменения должны отражаться в технической документации на установки.

Объем земляных работ, м³

объем котлована	объем песка на обратную засыпку	объем песчанной подсыпки	общий объем песка	объем воды
3,9	1,97	0,68	2,65	1,11

Габаритные размеры**, мм

длина	ширина	высота
2460	940	1030

Изм.	Кол.уч.	Лист	№ док.	Подп.	Дата

Монтажная схема

Очистка воды из прудов и других искусственных водоемов от органических и минеральных загрязнений с последующим возвратом очищенной воды в водоем

Стадия	Лист	Листов
		1

ТОПЛОС-АКВА/TOPLOS-AQUA 400/200

ТОПОЛ-ЭКО/TOPOL-ECO

Формат А3